規格ポリスライダーワッシャー表

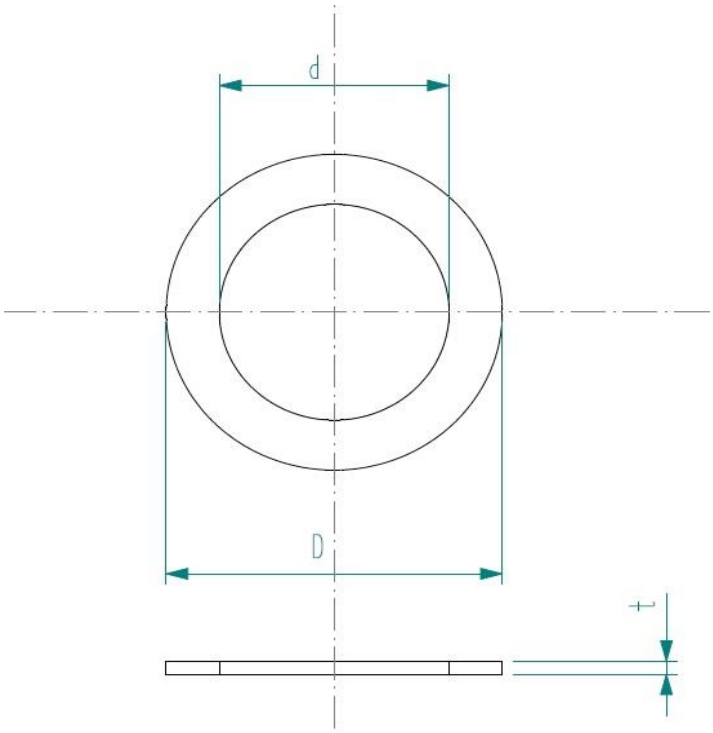

呼び	適用軸	ワッシャー寸法				
		内径 d		外径 D		板厚 t
16	1.6	1.7	+0.1 +0	3.2	±0.1	0.13(±0.013) 0.25(±0.025) 0.50(±0.050)
20	2.0	2.1		4.0		
25	3.0	2.6		4.7		
30	3.0	3.1		5.4		
35	3.5	3.6		6.0		
40	4.0	4.1		6.5		
45	4.5	4.6		7.2		
50	5.0	5.2	±0.1	8.0	±0.15	
60	6.0	6.2		9.5		
70	7.0	7.2		11.0		
80	8.0	8.2		12.0		
10	10.0	10.2		15.0		
120	12.0	12.2	+0.2 +0	18.0		
150	15.0	15.2		23.0		

材質	材料メーカー	品番
ポリスライダー	㈱旭ポリスライダー	呼び
商品名		STW-FT○○○ ○.○○
規格ワッシャー		板厚
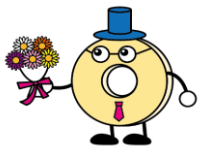
株式会社　堀内発條製作所
HORIUCHI SPRING MFG.CO.,LTD